# DS dynatec : Vérin rotatif

Groupe TXCOM - DS dynatec, 10 avenue Descartes, 92 350 Le Plessis Robinson- www.ds-dynatec.com

Type: Pneumatique à pignon-crémaillère

**Produit: PCDY 132C**

## Caractéristiques générales

**Fluide:** Air sec ou lubrifié (Huile minérale possible)
**Pression nominale d'utilisation:** 5 bars
**Pression maximale de service:** 15 bars
**Pression de décollage:** 2 bars

## PCDY 132C / PCDY 128A-95°-CX

**Couple à 5 bars:** 20Nm
**Rotation:** 95°
**Masse:** 2490g
**Charge radiale maxi.:** 3000daN
**Charge axiale maxi.:** 1daN
**Cylindrique:** 0.78cm3/°

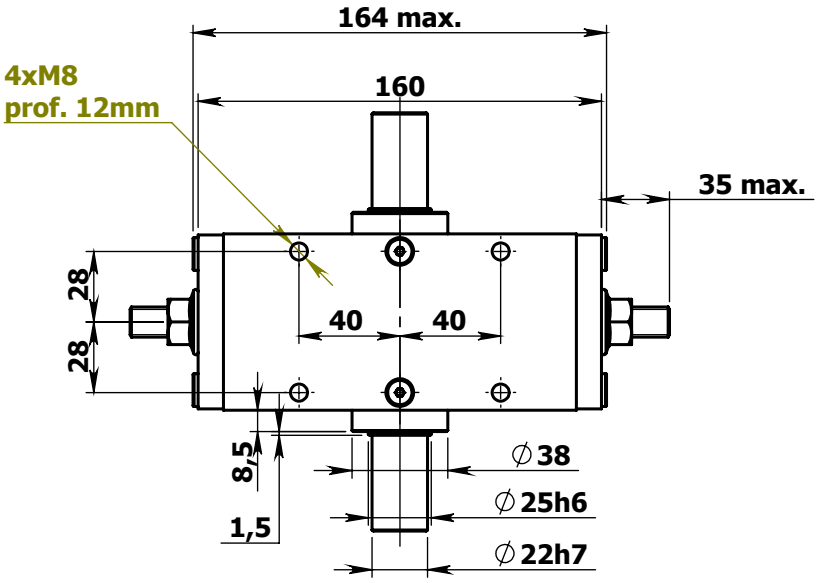


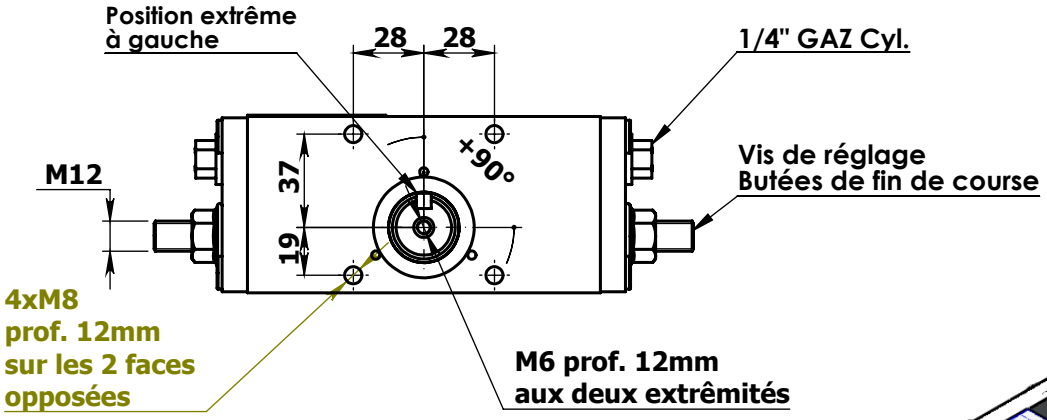


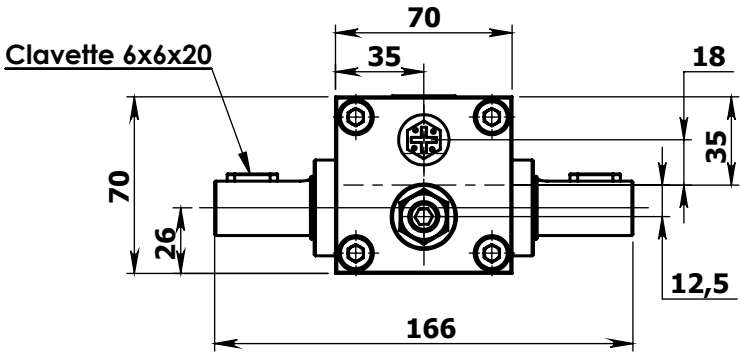


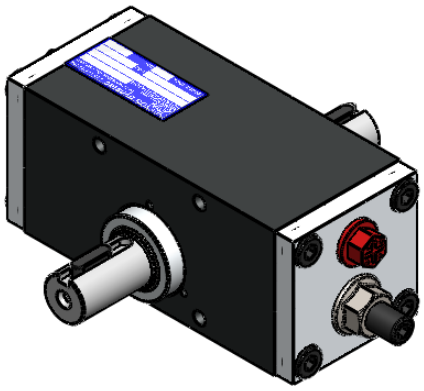

Modele CAO disponible sur demande.
CAD model available on request.

**© Groupe TXCOM - Tout droits réservés - All rights reserved**
Proprietary and confidential information of TXCOM Group. Reproduction and use are limited under applicable non-disclosure and non-use terms and conditions. All copies remain the property of TXCOM Group.